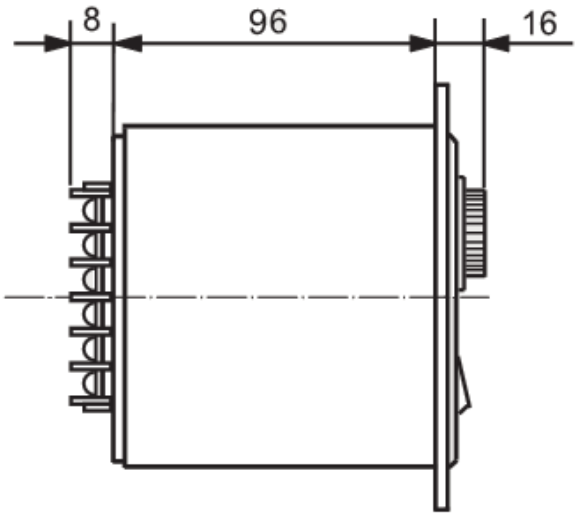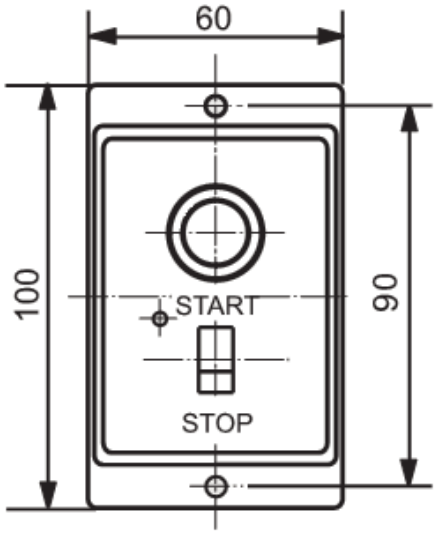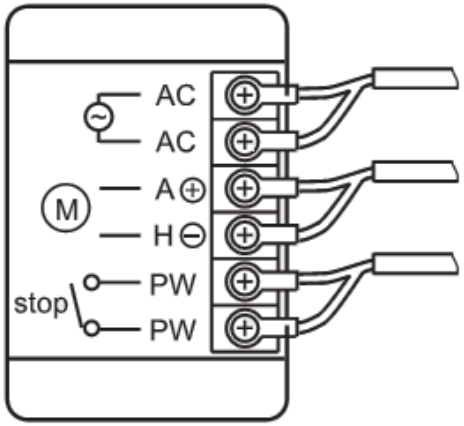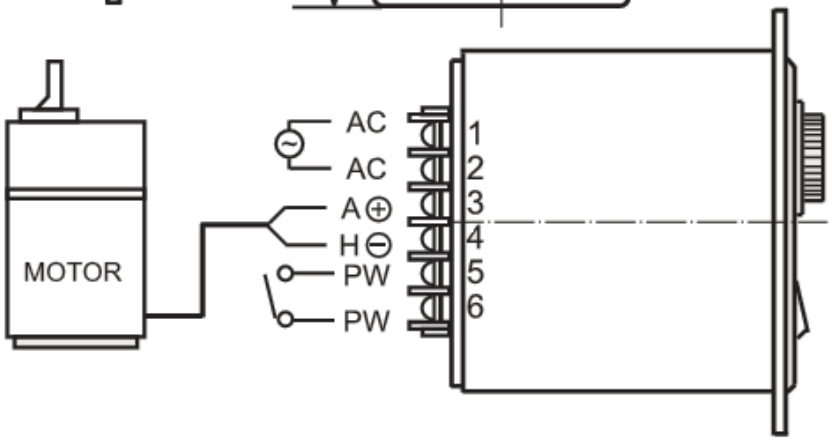Выпрямитель и регулятор скорости DC-S, подключение